北大日刊

The University Daily

第二六七七號

今日出版一大張

地址 北京景山東街北京大學第二院

報費 每份銅元二枚每月自取一角五分派送一角七分外省三角（郵費在內）報費先付郵票不收

廣告費 用五號字七日以內每字八厘一月以內五厘長期面訂五十字起碼封面加倍

（本日要目）

△本校布告
△註冊部布告
△「鳴謝」圖書部啓事
△北京大學研究所國學門整理明清史料要件報告

本校布告

◉國立北京大學布告

本校定於九月九日開學此布

二十年八月二十九日

◉國立北京大學布告

查本屆考取本科一年級新生及本校預科修業期滿升入本科各生照章須塡具保證書及入學願書茲定於九月九日起至十九日止凡上開各生務各邀同保證人一人（保證人以父兄爲適當如無父兄在平者或倩各機關職員或三等以上舖捐之商號亦可）親到註册組按式塡具并赴會計課繳淸學費體育費以便入學受課再舊生繳費註册日期自九月九日起至十月九日止逾期無論有無特別情形概不通融切勿延誤此布

計開

學費 十元

體育費 一元

二十年八月二十九日

◉國立北京大學布告

查本校理學院各系學生照章須於每學期開學時繳納儀器保證金茲定於本月九日起隨同學費等徵收望各照[illegible]爲要此布

計開

一年級 三元

二年級以上五元

（無實習功課者不收）

◉國立北京大學布告

茲制定學費收支及保管辦法公布如左

國立北京大學學費收支及保管辦法

一、本校宿舍狹小設備簡略亟應分別擴充特指定學費收入擴充之用並組織委員會保管之

二、學費保管委員會委員校長指定職教員二人在校學生二人畢業生二人爲委員本校秘書長爲當然委員兼委員長

學費保管委員會開會以過半數出席爲法定人數學費保管委員槪不支薪

三、本校應收學費仍由會計課照章徵收存入學費保管委員會指定之銀行

四、本校所收學費非經學費保管委員會通過不得支用

五、學費用途約分四項如左

甲 建築新宿舍

乙 添置宿舍中一切器具

丙 修理舊宿舍

丁 其他相關設備

在本校宿舍未能容納全體學生以前不得移作他項費用

六、建築宿舍及添置器具等計劃得由學費保管委員會決定商請校長執執

七、本校會計課應於每學期之末將學費收支詳數作爲報告交學費保管委員會審核

八、本辦法自二十年九月起實行

◉國立北京大學布告

茲將本月二十五日第一次行政會議議決案公布如左

（一）國立北京大學行政組織系統草案

議決：爲圖校務進行便利起見暫照附列草案實行俟校務會議成立後提請追認（草案見後）

（二）徵收學宿等費案

議決：學費每學期減爲十元

宿費全免

體育費照舊（每學期一元）

二十年八月二十九日

◉國立北京大學布告

查本校各齋舍晚間對於大門上鎖及息燈原有一定時間乃積久廢弛間致電燈徹夜不息大門亦時啓時閉不特虛耗公帑且有礙全齋安寧茲特改定自九月一日起各齋舍均於每晚十二時鎖門十二時一刻息燈並於鎖門時息燈二秒鐘俾知準備除由庶務部轉飭各齋管理員遵照執行不得稍事瞻徇外尙望各同學出舍特別注意一體遵守爲要此布

二十年八月二十一日

◉註册部布告

王建都函請復學應照准入物一

乙部預科學生楊澤淵函請復學應照准

甲部預科學生秦珣函請復學應照准

心理系學生王煥勛函請轉入教育系肄業應照准入教二

白士倜函請復學應照准入地二

許道齡函請復學應照准並於本月十九日以前邀同駐平保證人親到本校註册組塡具保證書志願書繳費註册爲要

單鴻圖函請復學應照准入經二

乙預升學生李崇詔因病函請休學一年應照准

二十年九月四日

◉庶務部通告

茲因舊同學欲住宿東西兩齋者人數較多應定劃一辦法如下

一、凡東西兩齋原有畢業同學有確定搬出日期即行布告照舊生登記册未補人數抽籤抽得者遷入居住

二、凡東西兩齋中非畢業同學之床位遇有二位空出時憑齋務課舊生登記册號數依次遞補

三、三四兩齋遇有床位定出時均按照舊生登記號數依次遞補

四、新生概俟舊生遞補有餘床位時始得補入

五、三院新宿舍俟研究搬出即可設備十月終當可完工屆時即行布告定期遷入

九月四日

國立北京大學行政組織系統草案

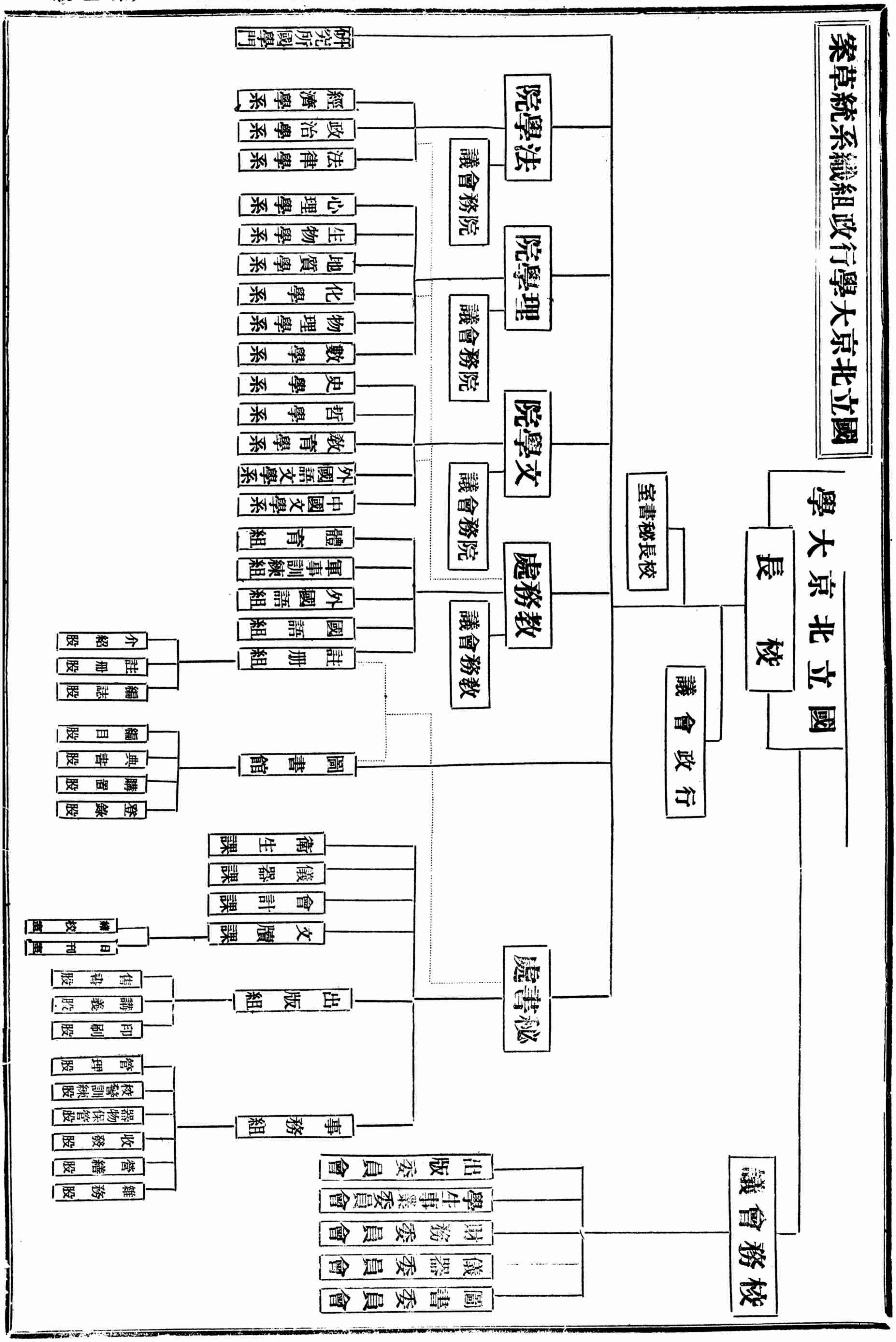

●庶務部佈告

本校本屆攷取新生有欲住本校宿舍者在九月十日以前每日上午八時至十二時到第二院齋務課登記俾註冊手續完了後遇有空位即行依次遞補此佈

八月十五日

●體育部布告二十年八月二十五日

禮讓網球比賽報名業已終止茲規定比賽次序列表公布務望各該賽員按照規定各項前赴第三院網球場比賽此布（分組單比賽表見後）

分組單

組別	姓名	住址
甲組	邱祖桐	西齋
	李季燕	三齋
	蔡昆輝	三齋
	王立箴	三齋
	張雩	西齋
	張宗羣	三齋
乙組	歐陽卓	東齋
	回永和	西齋
	王耀東	體育部
	杜應魁	東齋
丙組	蔣良俊	西齋
	馬樹楨	東齋
	黃淑懿	和平門馬神廟五號
	狄偉	東齋
	沈仲章	西齋
	張硯田	西齋
	黃光弼	東齋
	龔祖亮	西齋
	馬仕俊	東吉祥胡同十六號
	曹述堯	西齋
	王龍興	西齋
	吳宗永	西齋
	李志健	西齋
	孫宏儒	東齋
	劉瑞	東齋
	張煜之	體育部
	李紹璿	府右街東紅門一號
附註	（1）比賽方法凡甲乙二人（非甲乙組）列爲同賽者均由下列之乙找上列之甲例如蔣良俊馬仕俊即由馬找蔣是也（2）比賽表所規定之日期遇雨順延	

暑期禮讓網球比賽次序表

第一輪 八月二十七日至三十日賽完　第二輪 九月二日賽完　第三輪 九月四日賽完　九月六日賽完

張宗羣 / Pye
蔣良俊 / 馬仕俊
黃淑懿 / 狄偉
杜應魁 / 王龍興
蔡昆輝 / Pye
張煜之 / 曹述堯
王耀東 / 張硯田
張雩 / Pye
邱祖桐 / 李紹璿
回永和 / 馬樹楨
孫宏儒 / 李志健
王立箴 / Pye
歐陽卓 / 劉瑞
沈仲章 / 吳宗永
黃光弼 / 龔祖亮
李季燕 / Pye

公告

●出版部啟事

查下學年行將開始需用各種講義甚多

請

諸先生將

尊稿提前擲交一院講義課以便及早排

印此致

諸位教員先生

八月八日

●圖書部啟事

本校圖書部各種規則現擬重行修訂以便下學年起實行本校教職員及同學諸君對于本校圖書部有具體的意見者請詳函第一院圖書主任室以便參照毋任盼禱

●聘請數理教員

（一）校址——陝西榆林縣陝北職業中學校

（二）任課——數學爲主物理副之

（三）鐘點——每禮拜二十點鐘

（四）資格——理學院同學

（五）報酬——每月八十元以上

（六）路費——四十元

（七）接洽地址——東齋荒字十一號楊爾璜

●王龍興啟事

鄙人之三二八號徽章業已遺失除請學校另行補發外特此聲明作廢

●張建中啟事

我的徽章遺失了除請學校補發外特此聲明作廢

鳴謝

●圖書部啟事

中央銀行贈

中央銀行旬報　第三卷　第六十七至七十期　四冊

國立北平師範大學贈

北平師範大學第二部旬刊　第十三期　一冊

長沙私立兌澤中學贈
兌澤半月刊 第一 二 三期 五冊
江蘇各縣籌備義務教育聯合辦事處贈
地方教育 第二十四期 一冊
湖北教育廳贈
湖北教育廳公報 第二卷 第三 第四期 二冊
杭州市政府贈
市政公報 第三一五 三一六期 二冊
北平師範大學贈
師大教育叢刊 第二卷 第一期 一冊
上海市社會局贈
社會月刊 第二卷 第七期 一冊
三民學社贈
三民半月刊 第六卷 第二期 一冊
吉林省立大學理工學院贈
氣象月刊 第二卷 第三號 一冊
梅縣私立東山中學贈
東山中學半月刊 第二九 三十期合刊 二冊
青島市觀象台贈
氣象月報 第八十四號 一冊
南開大學圖書館贈
圖書館雙週 第十一 十二 十三期合刊 二冊
湖南財政廳贈
湖南財政彙刊 第十三 十四期 四冊
膠濟路交大同學會贈
交通大學同學會季刊 創刊號 一冊
協和醫院華北藥學會贈
藥刊 第一卷 第一期 一冊

中華留日明治大學校友會贈
學術界 第一卷 第一期 一冊
中法大學贈
中法教育界 第四十一 四十二期 四冊
江蘇省立教育學院贈
教育與社會 第十四 第十六 七期合刊 二冊
南海中學贈
南中校刊 第二十五期 一冊
東北政務委員會蒙旗處贈
蒙旗旬刊 第三卷 第八九期 二冊
上海文化學院執行委員會贈
文化學院上海第二院法科一九三一年級級友會季刊 一冊
河北省黨務整理委員會贈
河北前鋒 第七至十期 四冊
吉林教育廳贈
吉林教育公報 第九十七 第六期 二冊
農業周報社贈
農業國報 第一卷 第二期 一冊
中華麻瘋救濟會贈
麻瘋季刊 第五卷 第一期 一冊
南京學術研究會贈
民鳴雜誌 第三卷 第四 三號合訂 一冊
中國工程學會贈
工程 第六卷 第二號 一冊
濟南齊魯大學社會學雜誌社贈
社會學雜誌 第三卷 第十號 一冊
中央大學新聲社贈
新聲月刊 第三卷 第三號 一冊
特此誌謝 六月四日

1. 八旗滿洲氏族通譜(草稿)武扎喇氏烏拉薩哈爾察黑龍江各地方。 一冊殘(三十三頁)
2. 嵩佳氏賽密勒氏尼瑪密氏族譜滿文 抄件殘 共一百九十五頁
3. 廂藍旗鈕枯魯氏族譜滿文 抄件殘 共一百九十四頁
4. 族譜滿文 抄件(破殘已甚) 共一百九十七頁
5. 族譜滿文 抄件 一冊殘 共七十二頁
6. 侯氏家譜(靈城侯氏)印本 一冊 共一百二十一頁

(三十四)史書

明清兩代。京內外文武官員之題本彙稿。謂之『題稿檔』。或稱『題本檔』。或稱『史書』。或稱『錄疏』。此等史料。前會整理過數種。已行陳列。茲將近頃編次順序者。刊露其原目如左。

1. 題稿 明天啓年間 共十四頁殘
2. 錦衣衛題本檔 明崇禎五年 一函(二冊) 共五十七頁(全)已裝訂好
3. 題稿抄存 明季 共二十六頁殘
4. 東司房題本抄冊 明崇禎十三年十一月一冊，首殘。共存二十七頁

北京大學研究所國學門整理明清史料要件報告 五十六

5. 順治元年七月份錄疏 一冊共存十七頁殘
6. 順治元年內外官署奏疏 一冊。共一百十五頁殘。此種已影印。即將出版。
7. 順治二年五月份錄書 一冊共三十三頁
8. 順治二年十二月份題稿 內有吳三桂題本 一冊尚存四十二頁(不全)已裝成冊。
9. 順治二年十一月份史書 一冊共七十八頁殘
10 題稿 戶部抄存 順治三年 一冊共八十九頁殘
11 各部院及各省巡撫題本檔 順治間 一冊共六十九頁半殘
12 內外官署題稿 順治間 一冊共六十七頁殘
13 各部各省軍事題本檔 順治十三年 八冊共二百六十五頁已裝訂加函
14 題稿底稿 康熙四年五年七年 一冊共三十一頁殘
15 刑部史書 康熙九年九月份 第二冊 一冊共一百九十頁
16 御史施維翰等題稿 康熙十一年 一冊共二百一十頁殘
17 兵部題本底稿 漢滿文皆備 康熙十二年 一冊共五百〇一頁殘